Գազոնի ճաղաշար

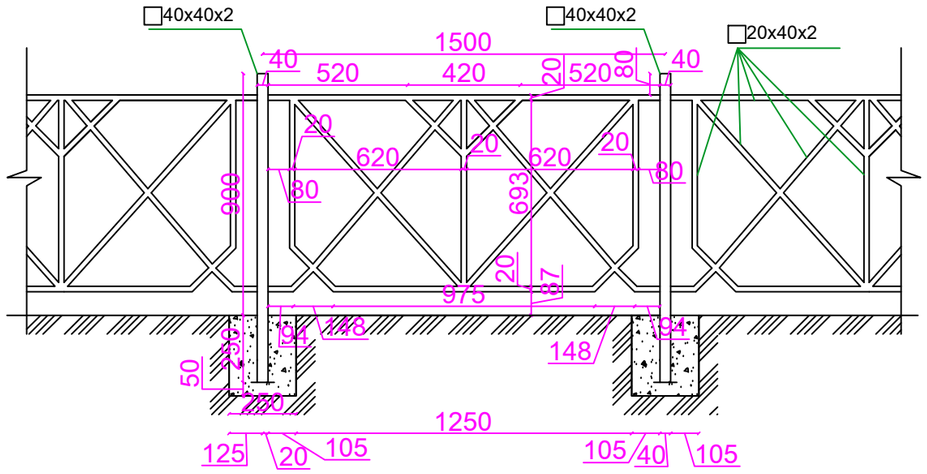

Կտրվածք ճանապարհի և մայթի

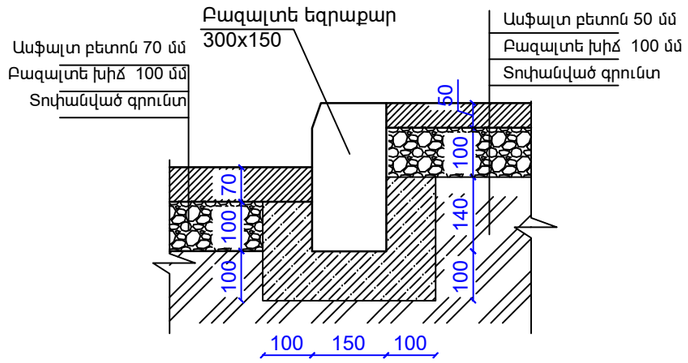

Կտրվածք գազոնի և մայթի

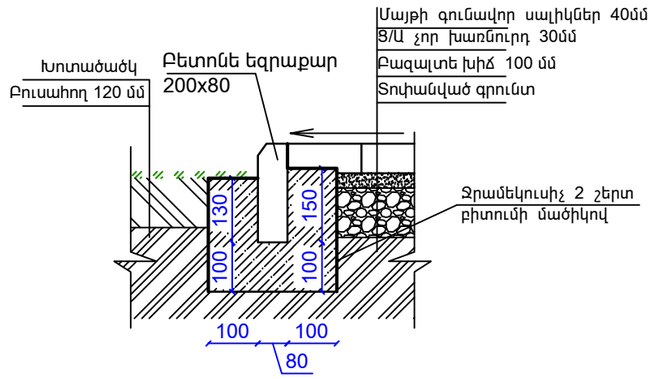

Ընդհամենը 100գծմ			
Գազոնի ճաղաշարի մասնագիր 1.5 գծմ համար			
Հ.Հ.	Անվանումը	Չ.Մ.	Քանակը
1	Պողպատե ուղղանկյուն խողովակ 40x40x2մմ	գծմ	1,15
2	Պողպատե ուղղանկյուն խողովակ 20x40x2մմ	գծմ	9,70
3	Կետային հիմքերի քանդում գրունտում	$մ^3$	0,02
4	Կետային հիմքերի իրականացում B20 դասի բետոնով	$մ^3$	0,02
5	Ավելորդ գրունտի տեղափոխում	$մ^3$	0,02
6	Պողպատե թիթեղ 100x100x8մմ	հատ	1,00

Չափ.մ.	Մաս.թ.	Թերթեր	փաստ.	ստոր.	ամսաթիվ	Պատվիրատու՝ Երևանի քաղաքի Նոր Նորք վարչական շրջան Պատվեր N ԵՔ-ՊԸԱՇՁԲ-14/59-2		
Ն.Գ.Ճ.		Ա. Եդիգարյան			Երևան քաղաքի Նոր-Նորք վարչական շրջանի 8-րդ զանգվածի Խաչքարին հարող տարածքի բարեկարգման աշխատանքային նախագիծ	էտապ	ԹԵՐԹ	ԹԵՐԹԵՐ
Նախագծեց		Ա. Եդիգարյան				ԱՆ	ՃՇ-8	ՃՇ-10
					Ճաղաշար, ճանապարհի և մայթի, մայթի և գազոնի կտրվածքներ, աշխատանքային մասնագիր	<<Սուֆետ>> ՍՊԸ		